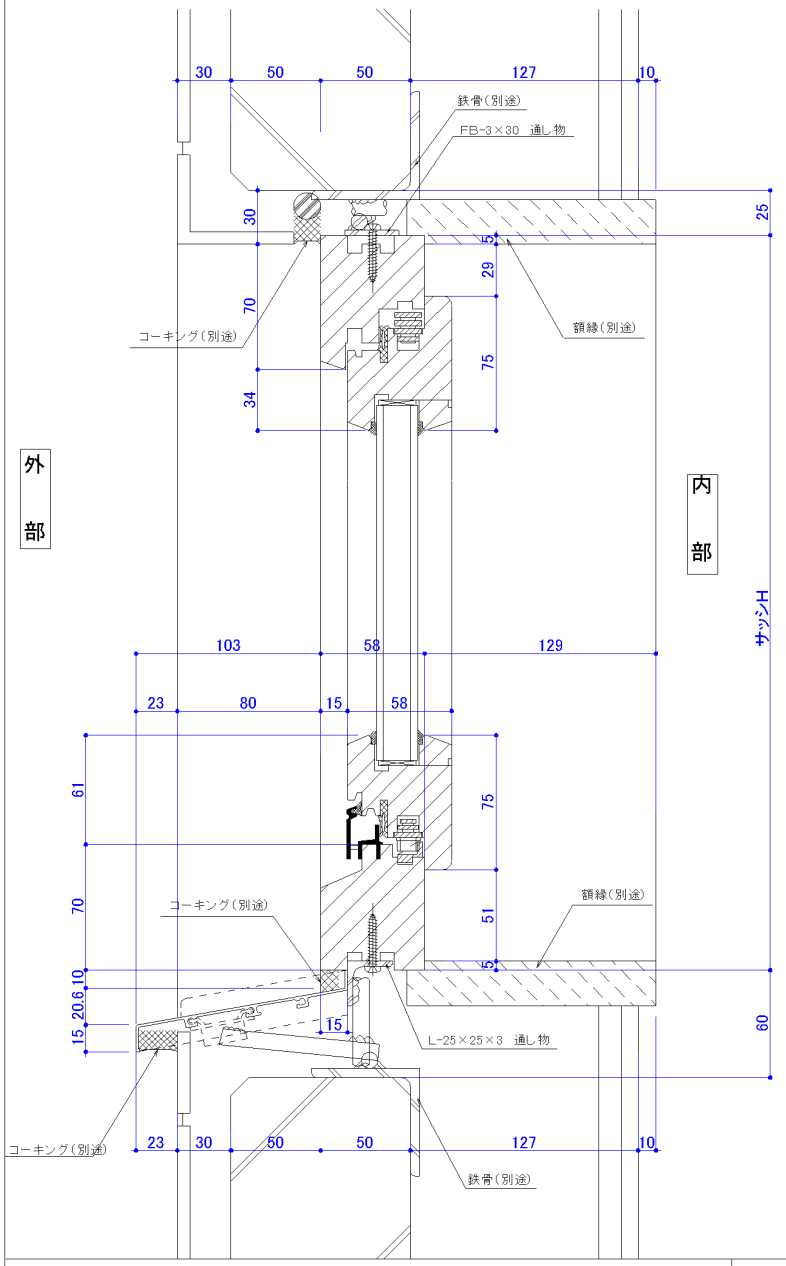

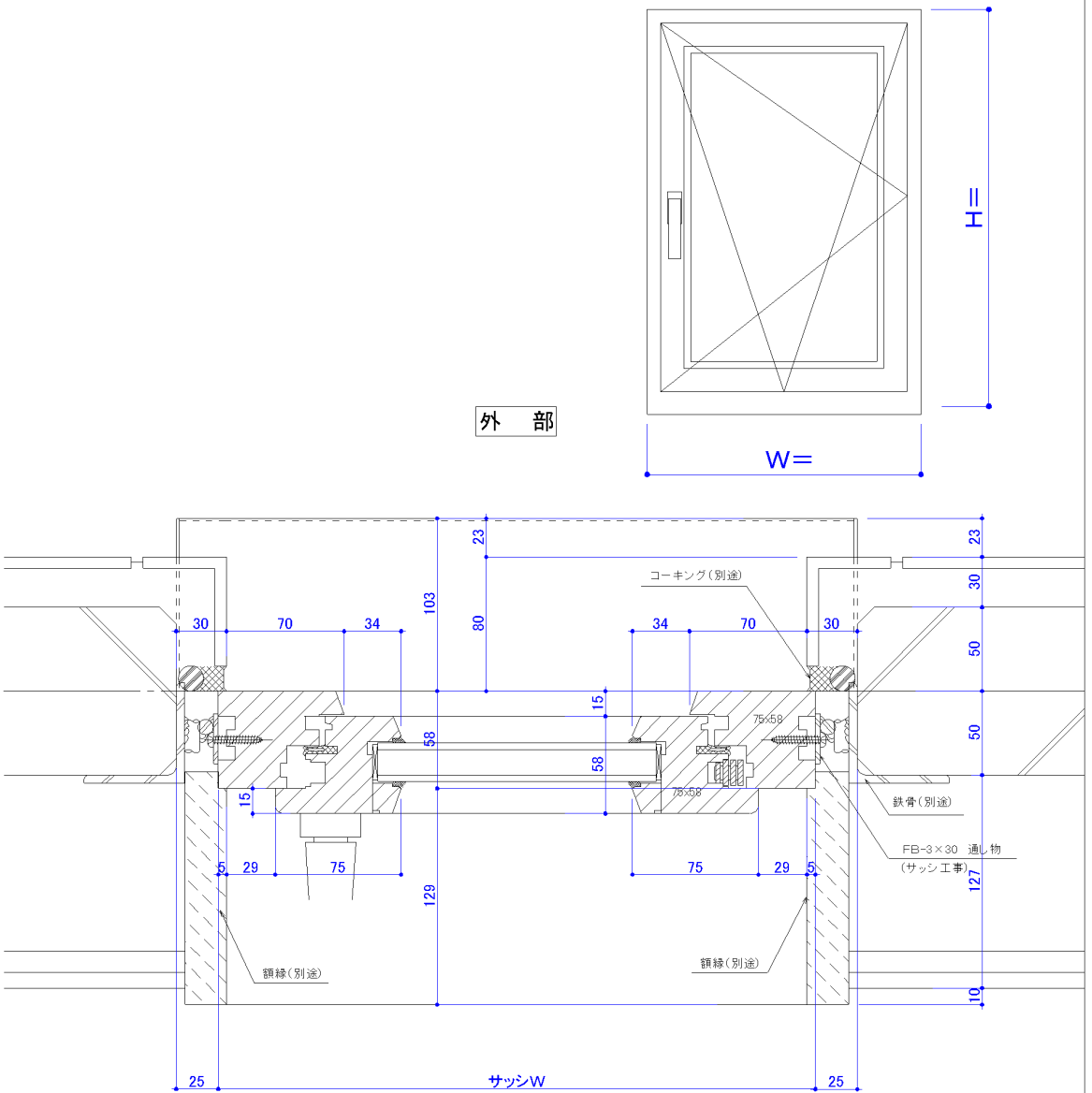

engels エンゲルス日本株式会社		設計御承認 年 月 日		設計監理	工事名	図 番
縮 尺 1/4・1/1	作成日 2001. 8. 3	検 図 担 当 製 図	現場御承認 年 月 日	施 工	品 名 DK窓 ALC納まり断面図	